TEC-FLUID
QUALITY & SERVICE

RACCORDI PER INDUSTRIA ALIMENTARE TIPO DIN 11851

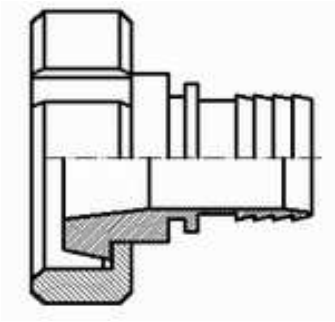

BOCCHETTONE MASCHIO
CON GIRELLA

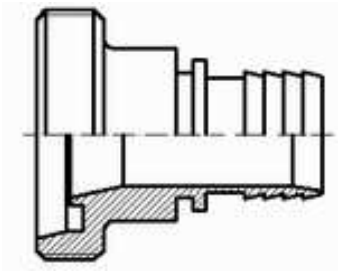

BOCCHETTONE FEMMINA

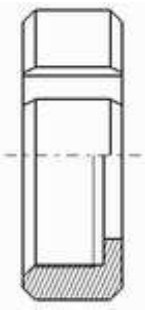

GIRELLA

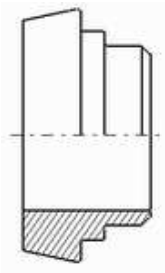

BOCCHETTONE MASCHIO
A SALDARE

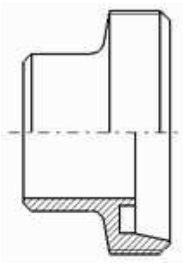

BOCCHETTONE FEMMINA
A SALDARE

GUARNIZIONE IN SILICONE

GUARNIZIONE IN PTFE

TEC-FLUID S.R.L.
43044 LEMIGNANO DI COLLECCHIO (PARMA) – Via Maestri del Lavoro, 4/B
Cod. Fisc. / P.ta IVA: 02743900348 – Web: www.tec-fluid.it

TEC-FLUID
QUALITY & SERVICE

Art. VDN 203

Girella *Nut*

Dimensioni *Dimensions* DIN - DN	A	B	C	D	E
15	18	3	25	34 x 1/8"	44
20	21	3	31	44 x 1/6"	54
25	21	3	36	52 x 1/6"	63
32	21	3	42	58 x 1/6"	70
40	21	3	49	65 x 1/6"	78
50	22	3	62	78 x 1/6"	92
60	24	4	69	86,2 x 1/6"	100
65	25	4	80	95 x 1/6"	112
80	30	4	94	110 x 1/4"	127
90	30	4	104	120 x 1/4"	138
100	31	5	115	130 x 1/4"	148
125	35	5	138	160 x 1/4"	178

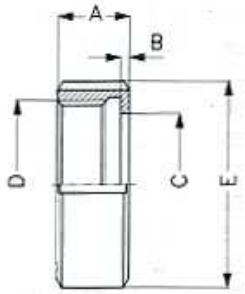

Materiali: AISI 304 *Materials: AISI 304*

Art. VDN 220

Bocchettone femmina a saldare *Welded female union*

Dimensioni *Dimensions* DIN - DN	A	B	C	D	E
25	29	26	35	52 x 1/6"	7
32	32	32	41	58 x 1/6"	7
40	33	38	48	65 x 1/6"	7
50	35	50	61	78 x 1/6"	7
60	38	57	69	84,4 x 1/6"	8
65	40	66	79	95 x 1/6"	8
80	45	78	93	110 x 1/4"	8
90	45	85	103	120 x 1/4"	10
100	54	98	114	130 x 1/4"	10
125	46	125	137	160 x 1/4"	12

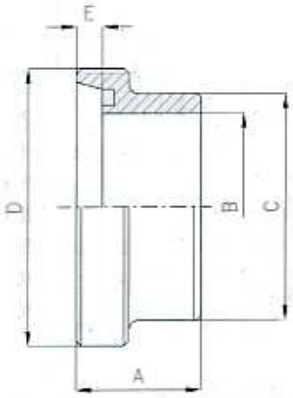

Materiali: AISI 304 - 316 *Materials: AISI 304 - 316*

Art. VDN 221

Bocchettone maschio a saldare *Welded male union*

Dimensioni *Dimensions* DIN - DN	A	B	C	D	E
25	22	26	35	44	10
32	25	32	41	50	10
40	26	38	48	56	10
50	28	50	61	68	11
60	31	57	69	75,6	12
65	32	66	79	86	12
80	35	78	93	100	12
90	35	85	103	111	15
100	44	98	114	121	15
125	34	125	137	149,5	17

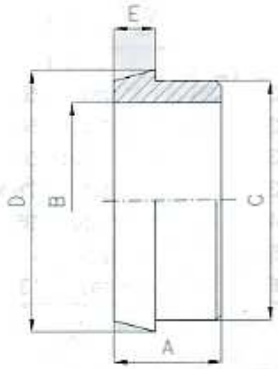

Materiali: AISI 304 - 316 *Materials: AISI 304 - 316*

TEC-FLUID S.R.L.
43044 LEMIGNANO DI COLLECCHIO (PARMA) – Via Maestri del Lavoro, 4/B
Cod. Fisc. / P.ta IVA: 02743900348 – Web: www.tec-fluid.it

RACCORDI PER INDUSTRIA ALIMENTARE TIPO CLAMP

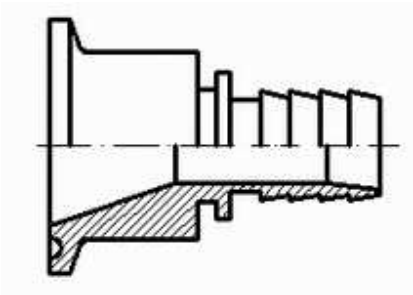

TRI-CLAMP ISO 2852 PER TUBO FLESSIBILE

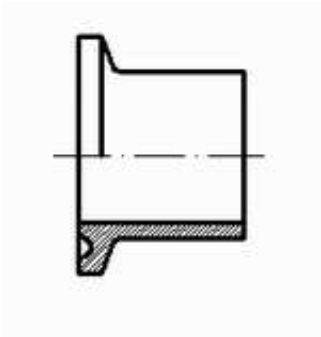

TRI-CLAMP A SALDARE PER TUBO RIGIDO

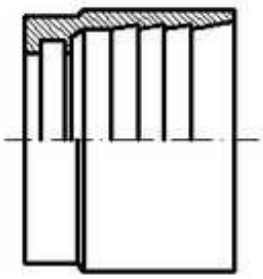

BOCCOLA PER TUBO ALIMENTARE

TEC-FLUID S.R.L.
43044 LEMIGNANO DI COLLECCHIO (PARMA) – Via Maestri del Lavoro, 4/B
Cod. Fisc. / P.ta IVA: 02743900348 – Web: www.tec-fluid.it

TEC-FLUID
QUALITY & SERVICE

RACCORDI PER INDUSTRIA ALIMENTARE TIPO SMS

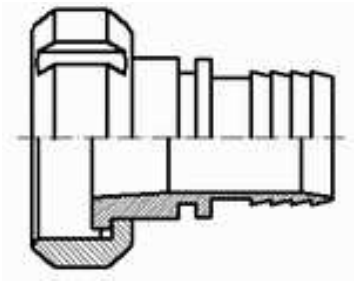

BOCCHETTONE MASCHIO
CON GIRELLA

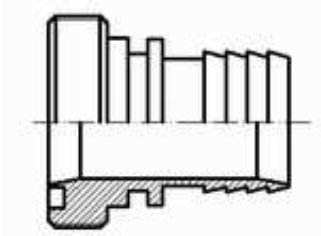

BOCCHETTONE FEMMINA

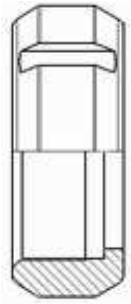

GIRELLA

BOCCHETTONE MASCHIO
A SALDARE

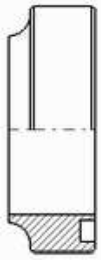

BOCCHETTONE FEMMINA
A SALDARE

GUARNIZIONE IN SILICONE

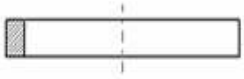

GUARNIZIONE IN PTFE

TEC-FLUID S.R.L.
43044 LEMIGNANO DI COLLECCHIO (PARMA) – Via Maestri del Lavoro, 4/B
Cod. Fisc. / P.ta IVA: 02743900348 – Web: www.tec-fluid.it

RACCORDO FEMMINA GIREVOLE SMS

Hembra Giratoria SMS *Swivel Female SMS*

Raccord Femelle Tournante SMS *Überwurfmutter SMS*

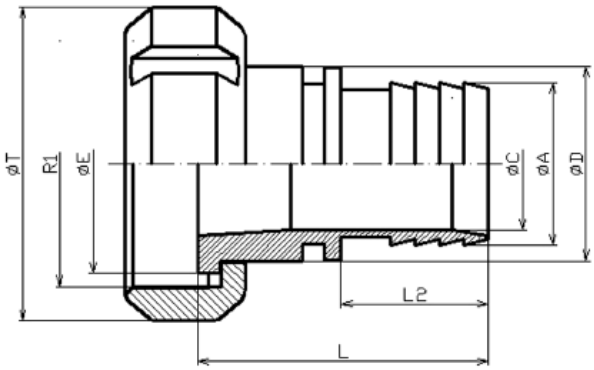

Referencia *Référence* *Part Nº.* *Bestell Nº.*	Tubo *Tube* *Pipe* *Schlauch*	Rosca *Filetage* *Thread* *Gewinde*	Dimensiones *Dimmensions* *Dimensions* *Masszahlen*						
	DN	R1	L	L2	A	C	D	E	T
ZRA2004025	25	40x1/6"	51	24,5	26,5	21,5	31	35,7	51
ZRA2004832	32	48x1/6"	56,4	32	32	27	39	43,5	60
ZRA2006038	38	60x1/6"	64,5	32,5	37,2	33	47	55	74
ZRA2006040	40	60x1/6"	64,3	31	39,5	34	47	55	74
ZRA2007050	50	70x1/6"	74,5	41,5	51,8	44,5	59,4	65	84
ZRA2008563	63	85x1/6"	90,8	53	63	56	73	80	100
ZRA2008565	65	85x1/6"	90,8	53	65	58	73	80	100
ZRA2009870	70	98x1/6"	92,8	56	70	63	86	93	114
ZRA2009875	75	98x1/6"	95,8	58	75	68	86	93	114
ZRA2009880	80	98x1/6"	95,8	58	78	71	86	93	114
ZRA200125100	100	125x1/4"	101	62,5	102	97	112	118	138

RACCORDO MASCHIO SMS

Macho SMS *Fixed Male SMS*

Raccord Mâle SMS *Aussengewinde SMS*

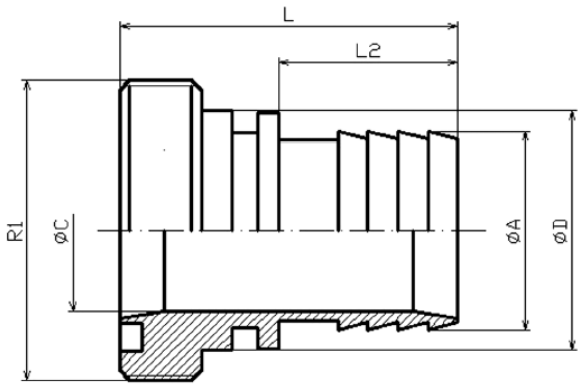

Referencia *Référence* *Part Nº.* *Bestell Nº.*	**Tubo** *Tube* *Pipe* *Schlauch*	**Rosca** *Filetage* *Thread* *Gewinde*				**Dimensiones** *Dimmensions* *Dimensions* *Masszahlen*		
	DN	**R1**	**L**	**L1**	**L2**	**A**	**C**	**D**
ZRA2124025	25	40x1/6"	45,5		24,5	26,5	21,5	32
ZRA2124832	32	48x1/6"	57,3		32	32	27	39,7
ZRA2126038	38	60x1/6"	62,5		32,5	37,2	33	48
ZRA2126040	40	60x1/6"	61,3		31	39,5	34	48
ZRA2127050	50	70x1/6"	75,5		41,5	51,8	44,5	60
ZRA2128563	63	85x1/6"	84,8		53	63	56	74
ZRA2128565	65	85x1/6"	84,8		53	65	58	74
ZRA2129875	75	98x1/6"	95,8		58	75	68	86,5
ZRA2129880	80	98x1/6"	95,8		58	78	71	86,5
ZRA212125100	100	125x1/4"	97		62,5	102	97	112

TEC-FLUID
QUALITY & SERVICE

BOCCHETTONE MASCHIO + GIRELLA DIN 11851

Hembra Giratoria DIN 11851 *Swivel Female DIN 11851*

Raccord Femelle Tournante DIN 11851 *Überwurfmutter DIN 11851*

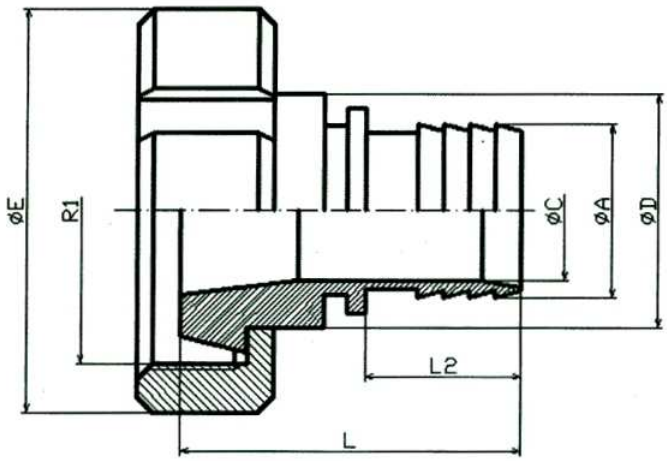

Referencia *Référence* *Part Nº.* *Bestell Nº.*	**Tubo** *Tube* *Pipe* *Schlauch*	**Rosca** *Filetage* *Thread* *Gewinde*	**Dimensiones** *Dimmensions* *Dimensions* *Masszahlen*						
	DN	**R1**	**L**	**L1**	**L2**	**A**	**C**	**D**	**E**
ZRA1004420	20	44x1/6"	48,3		24	20	16	30	54
ZRA1005225	25	52x1/6"	52,5		24,5	26,5	21,5	35	63
ZRA1005832	32	58x1/6"	64,3		32	32	27	41	70
ZRA1006538	38	65x1/6"	65,5		32,5	37,2	33	48	78
ZRA1006540	40	65x1/6"	64,3		31	39,5	34	48	78
ZRA1007850	50	78x1/6"	76,5		41,5	51,8	44,5	61	92
ZRA1009563	63	95x1/6"	93,6		53	63	56	79	112
ZRA1009565	65	95x1/6"	93,6		53	65	58	79	112
ZRA10011075	75	110x1/4"	102,8		58	75	68	93	127
ZRA10011080	80	110x1/4"	102,8		58	78	71	93	127
ZRA100130100	100	130x1/4"	112,5		62,5	102	97	114	148

TEC-FLUID
QUALITY & SERVICE

BOCCHETTONE FEMMINA FILETTO ESTERNO DIN 11851

Macho DIN 11851 *Fixed Male DIN 11851*

Raccord Mâle DIN 11851 *Aussengewinde DIN 11851*

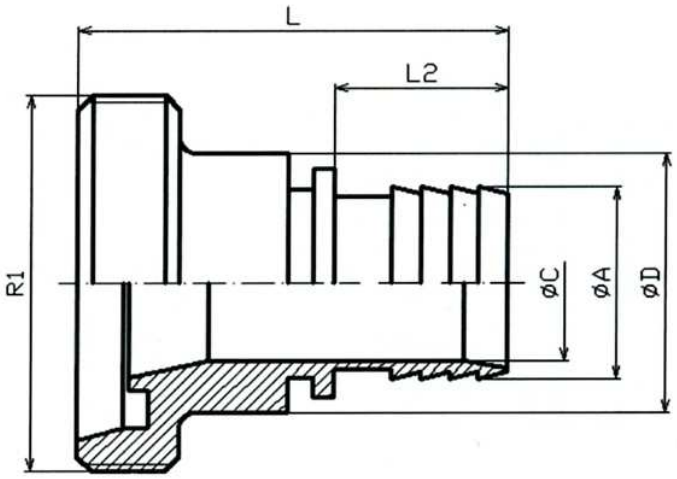

Referencia *Référence* *Part Nº.* *Bestell Nº.*	Tubo *Tube* *Pipe* *Schlauch*	Rosca *Filetage* *Thread* *Gewinde*	Dimensiones *Dimmensions* *Dimensions* *Masszahlen*					
	DN	R1	L	L1	L2	A	C	D
ZRA1125225	25	52x1/6"	59,5		24,5	26,5	21,5	36
ZRA1125832	32	58x1/6"	71,3		32	32	27	45
ZRA1126538	38	65x1/6"	69,5		32,5	37,2	33	48
ZRA1126540	40	65x1/6"	68,3		31	39,5	34	48
ZRA1127850	50	78x1/6"	79,5		41,5	51,8	44,5	61
ZRA1129563	63	95x1/6"	98,8		53	63	56	76
ZRA1129565	65	95x1/6"	98,8		53	65	58	76
ZRA11211075	75	110x1/4"	110,8		58	75	68	87
ZRA11211080	80	110x1/4"	110,8		58	78	71	87
ZRA112130100	100	130x1/4"	122,5		62,5	102	97	110

TEC-FLUID S.R.L.
43044 LEMIGNANO DI COLLECCHIO (PARMA) – Via Maestri del Lavoro, 4/B
Cod. Fisc. / P.ta IVA: 02743900348 – Web: www.tec-fluid.it

RACCORDO TRI-CLAMP

Racor Tri-Clamp ISO 2852

Tri Clamp ISO 2852 for Flexible

Raccord Tri-Clamp ISO 2852 pour Flexible

Spannringkupplung ISO 2852

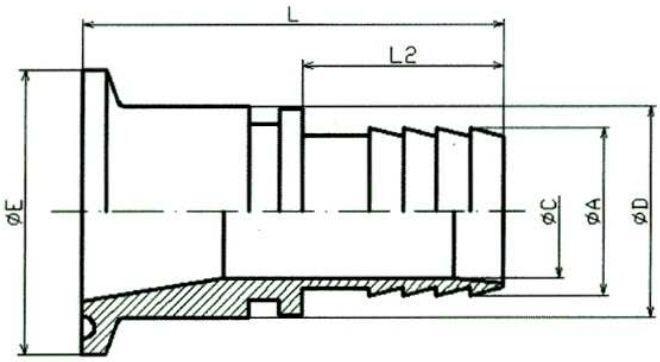

Referencia *Référence* *Part N°.* *Bestell N°.*	**Tubo** *Tube* *Pipe* *Schlauch*	**Rosca** *Filetage* *Thread* *Gewinde*			**Dimensiones** *Dimmensions* *Dimensions* *Masszahlen*			
	DN	**R1**	**L**	**E**	**L2**	**A**	**C**	**D**
ZTC2512	12		39,3	25	20	14,5	10	13
ZTC3412	12		44,3	34	20	14,5	10	25,3
ZTC3419	19		50,3	34	24	20	16	25,3
ZTC5019	19		51,8	50,5	24	20	16	38,6
ZTC5025	25		55	50,5	24,5	26,5	22,5	38,6
ZTC5032	32		60,8	50,5	32	32	27	38,6
ZTC5038	38		64	50,5	32,5	37,2	33	38,6
ZTC6438	38		64	64	32,5	37,2	33	51,6
ZTC5040	40		62,8	50,5	31	39,5	34	38,6
ZTC6440	40		62,8	64	31	39,5	34	51,6
ZTC6450	50		73	64	41,5	51,8	44,5	51,6
ZTC9165	65		90,8	91	53	65	58	81,9

TEC-FLUID
QUALITY & SERVICE

OGIVA DA SALDARE AISI 316

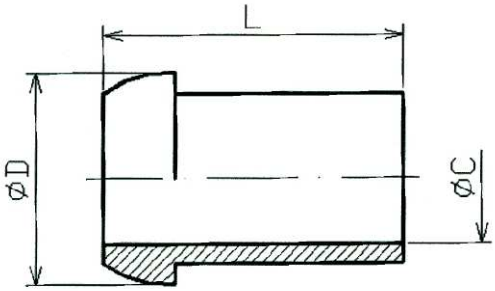

Código *Code* *Part-Number* *Bestell Nt*		Dimensiones *Dimmensions* *Dimensions* *Masszahlen*		
	DN	L	C	D
Z127304	1/4"	16	7	11,25
Z127306	3/8"	20	9	14,8
Z127308	1/2"	28	12	18,4
Z127312	3/4"	29	17	23,8
Z127316	1"	32,5	22	30
Z127320	1" 1/4	38,9	29	38,8
Z127324	1" 1/2	44,8	34	44,4
Z127332	2"	50,9	44	56,4

DADO AISI 316

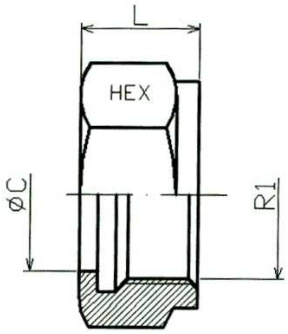

Referencia *Référence* *Part N°* *Bestell N°*	Rosca *Filetage* *Thread* *Gewinde*	Rosca *Filetage* *Thread* *Gewinde*				Dimensiones *Dimmensions* *Dimensions* *Masszahlen*				
	R1	R2	B	L	L1	L2	A	C	D	HEX
Z127004	1/4"			10,5				9,5		19
Z127006	3/8"			14				12,5		22
Z127008	1/2"			15,5				16,5		27
Z127012	3/4"			19,5				21,5		32
Z127016	1"			22,5				27,5		41
Z127020	1" 1/4			26				33,5		50
Z127024	1" 1/2			28				42		55
Z127032	2"			31				53		65